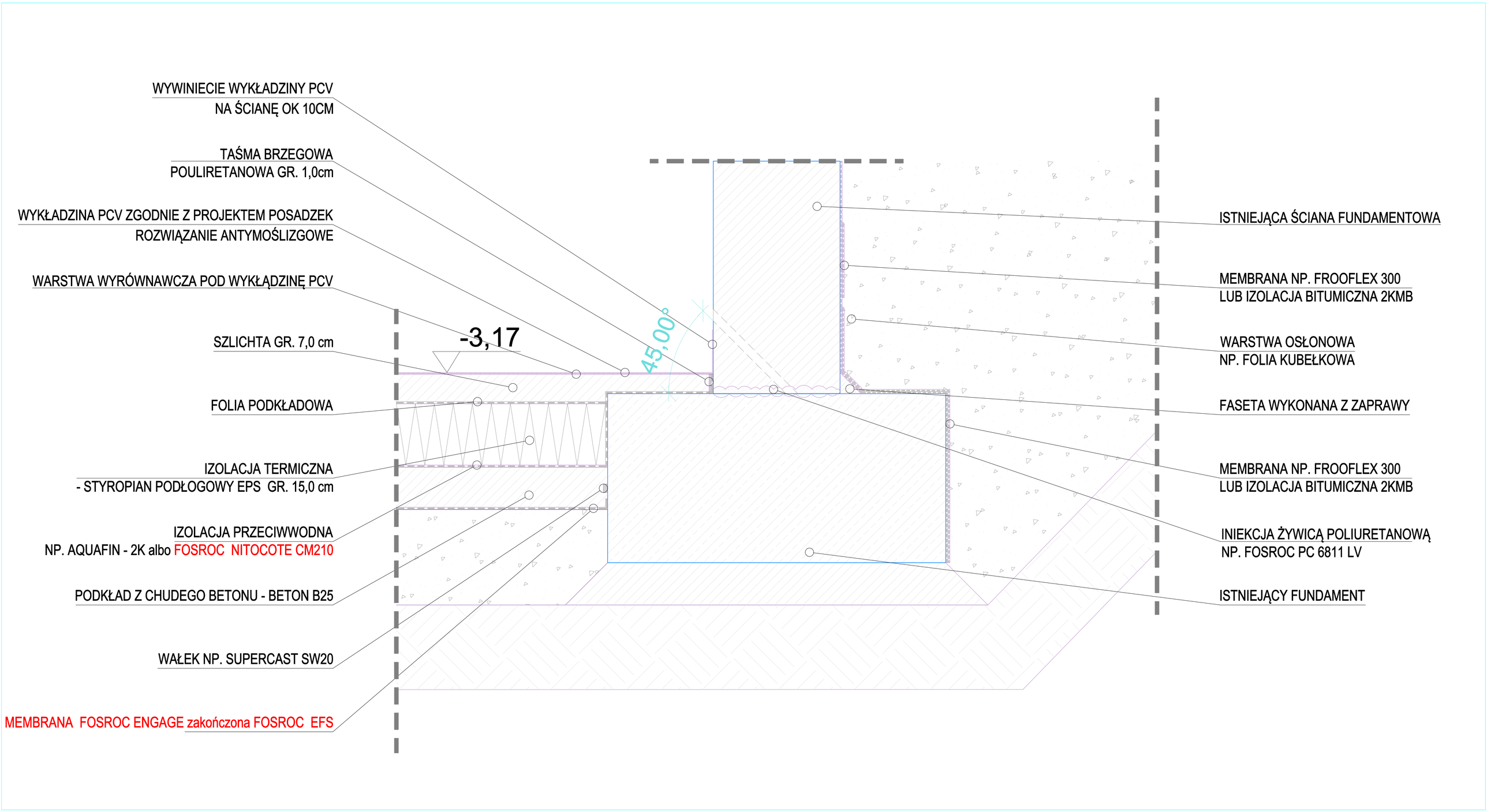
WYWINIECIE WYKŁADZINY PCV
NA ŚCIANĘ OK 10CM
TAŚMA BRZEGOWA
POULIRETANOWA GR. 1,0cm
WYKŁADZINA PCV ZGODNIE Z PROJEKTEM POSADZEK
ROZWIĄZANIE ANTYMOŚLIZGOWE
WARSTWA WYRÓWNAWCZA POD WYKŁĄDZINĘ PCV
SZLICHTA GR. 7,0 cm
-3,17
45,00°
FOLIA PODKŁADOWA
IZOLACJA TERMICZNA
- STYROPIAN PODŁOGOWY EPS GR. 15,0 cm
IZOLACJA PRZECIWWODNA
NP. AQUAFIN - 2K albo FOSROC NITOCOTE CM210
PODKŁAD Z CHUDEGO BETONU - BETON B25
WAŁEK NP. SUPERCAST SW20
MEMBRANA FOSROC ENGAGE zakończona FOSROC EFS
ISTNIEJĄCA ŚCIANA FUNDAMENTOWA
MEMBRANA NP. FROOFLEX 300
LUB IZOLACJA BITUMICZNA 2KMB
WARSTWA OSŁONOWA
NP. FOLIA KUBEŁKOWA
FASETA WYKONANA Z ZAPRAWY
MEMBRANA NP. FROOFLEX 300
LUB IZOLACJA BITUMICZNA 2KMB
INIEKCJA ŻYWICĄ POLIURETANOWĄ
NP. FOSROC PC 6811 LV
ISTNIEJĄCY FUNDAMENT